filtemc
济南菲奥特

DC EMC Filters

直流电源滤波器

FT110D/FT111D 系列

产品介绍

- 额定电流：0.5 ~300A 可选
- 工作电压 0~250VDC
- 引线、焊片、螺栓等引出方式可选
- 可提供定制型产品

产品特点

- 普通型直流滤波器，拥有较好的滤波效果，有效滤波范围为 150KHz~30MHz；
- 结构紧凑，性价比高，安全便捷，更可靠；
- FT110D 和 FT111D 系列采用一级共模滤波设计，两者滤波效果基本相同，仅根据电流不同有细微差异；
- 250VDC 以上高工作电压产品可定制；

应用领域

适用于开关电源、程控交换机等各类直流电子设备

电路原理图

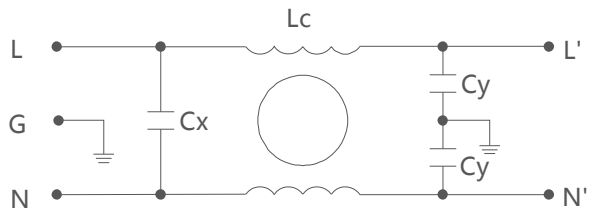

FT110D

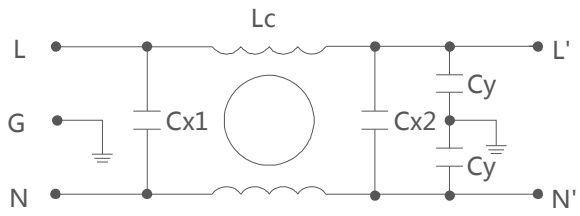

FT111D

技术参数

额定电压 VR	0~250VDC
工作频率 FR	DC
额定电流 IR	0.5~300A@40°C
测试电压 Vtest	500VDC，3S（相-相）；500VDC，3S（相-地）
气候类别（IEC 60068-1）	25/085/21（-25°C/+85°C湿热试验 21 天）

产品列表

产品型号	额定电流[A]	连接方式			重量[g]
		-S	-L	-W	
FT110D-1	1	---	---	○	65
FT110D-3	3	---	---	○	65
FT111D-6	6	---	○	---	140
FT111D-10	10	---	○	---	140

产品型号	额定电流[A]	连接方式 -S	连接方式 -L	连接方式 -W	重量[g]
FT111D-30	30	M6	---	---	320
FT111D-50	50	M6	---	---	600
FT111D-80	80	M8	---	---	1400
FT111D-100	100	M8	---	---	1400

插入损耗 (dB)

——— 共模

- - - - 差模

*说明：插入损耗依据UL1283 标准，在空载、50Ω-50Ω系统下测得，最终效果请依据在实际工作状态下的数据为准

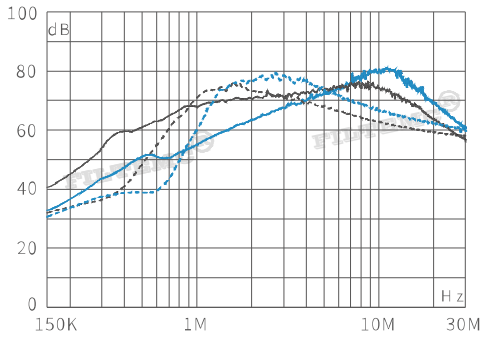

■FT110D-1 ■FT110D-3

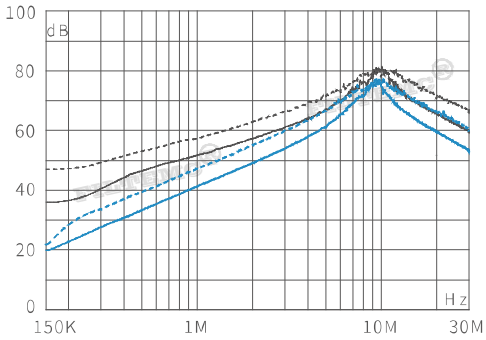

■FT111D-6 ■FT111D-10

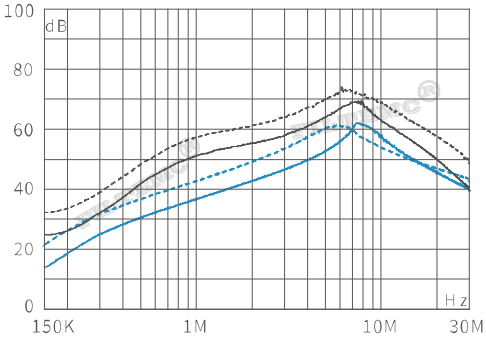

■FT111D-30 ■FT111D-50

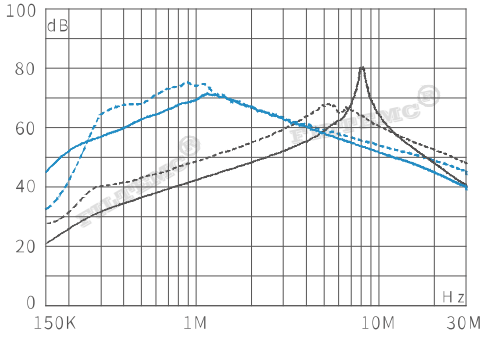

■FT111D-80 ■FT111D-100

外形尺寸 (mm)

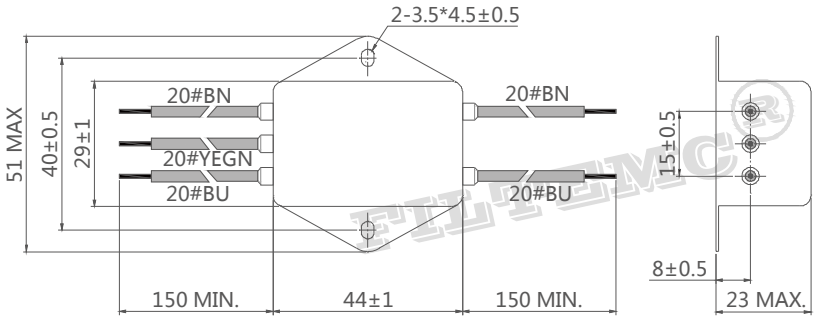

FT110D-1/3

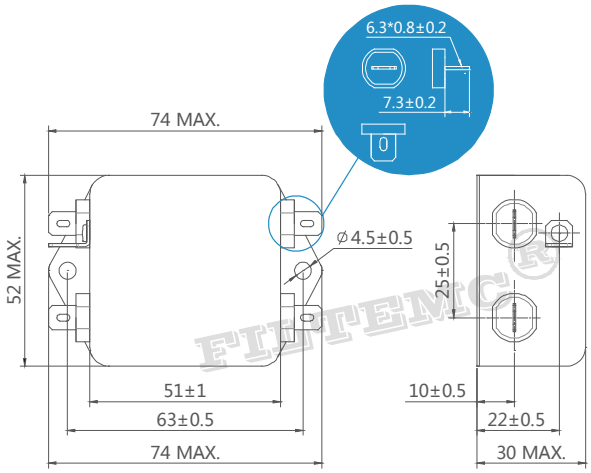

FT111D-6/10

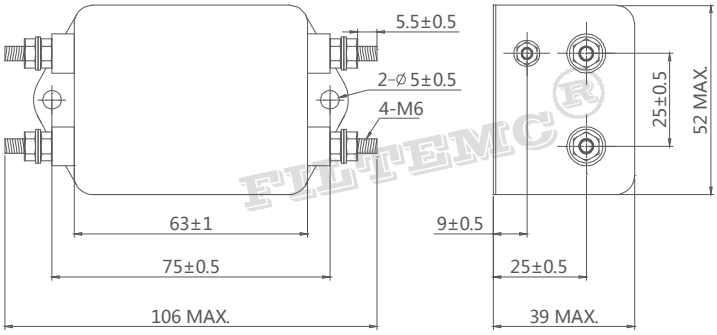

FT111D-30

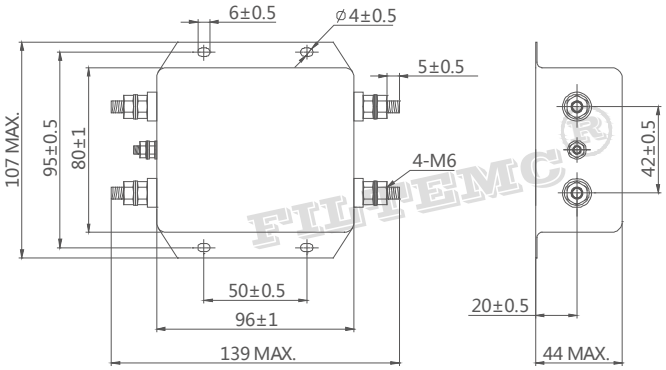

FT111D-50

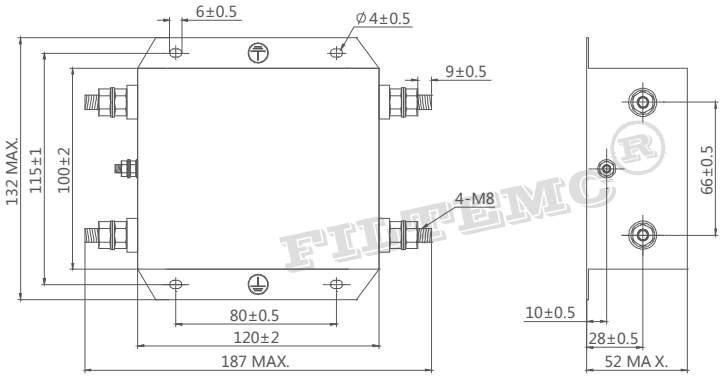

FT111D-80/100

滤波器使用指南

1、滤波器存储及运行环境：

电源滤波器不得暴晒或淋雨，应存放在空气流通、周围介质温度为-30°C-+65°C、空气最大相对湿度不超过90% (空气温度为20°C±5°C时）、无腐蚀性液体、气体的仓库中。

2、滤波器的安装：

- 滤波器安装位置应选在电源入口处，缩短输入线在机箱内长度，减少辐射干扰。
- 滤波器输入线和输出线，既不能进行交叉，也不能用线扎进行捆扎。
- 滤波外壳必须大面积接地；连接到其他设备上时，接地线应尽量短。
- 若滤波器输出端子是螺栓，用户在接线时需用两把扳手来拧紧螺母，以免因螺栓转动而导致内部线路的变动致使滤波器出现打火、短路、击穿及滤波器效果的下降。紧固螺钉时应先用扳手1固定住根部螺母，再用扳手2拧紧螺母（如图一）否则可能导致滤波器端子损坏。其它各相连接方法相同。

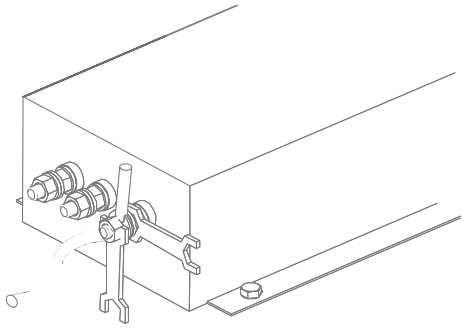

（图一）

- 端子台滤波器产品安装时必须注意拧螺钉的工具尽可能与外壳垂直（如图二），切勿倾斜（图三), 以免对端子台造成损坏。

（图二）

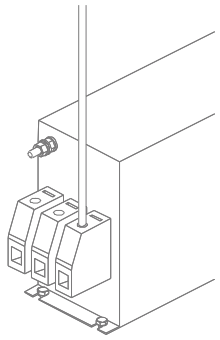

（图三）

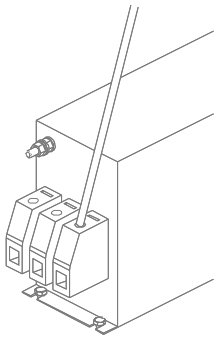

3、提醒和警告：

请仔细阅读所有安全警告说明，然后再安装滤波器并投入运行：

- 用户在搬运滤波器时切勿以滤波器输出端子为支撑点，以免端子出现扭曲、松动、断落而影响滤波器的正常使用。
- 安装滤波器时保护接地应先连接，最后被断开； 滤波器产品有漏电流，请确保良好接地后使用；大于50 A的滤波器时，建议确保滤波器接地端子良好接地，而不仅仅是通过滤波器外壳接地。
- 触电危险：电源滤波器带有能存储电压的元器件，断电后5秒甚至更长时间之内在滤波器端子上仍可能存在有危险电压。
- 滤波器工作条件应符合产品商标标注的技术标准；超压或过载都会导致滤波器的损坏，建议采取适当过电流保护措施。
- 环境温度升高时会出现电流降额，如不遵守电流降额要求可能会导致滤波器过热；长时间使用会导致滤波器寿命缩短或损坏。

服务与支持

技术部电话：0531-58622887
技术部QQ：507982518

销售部电话：0531-58622889
销售部QQ：1879432718

山东省济南市天桥区梓东大道1号鑫茂齐鲁科技城20号楼
邮箱：filtemc@filtemc.com
传真：0531-58622899
网址：www.filtemc.com