filtemc
济南菲奥特

AC 3-Phase 4-Line Filters

三相四线电源滤波器

FT410 系列

产品介绍

- 额定电流：0.5～800A 可选
- 可选医疗设备专用型（H 型）
- 焊片、螺栓、端子台等引出方式可选（250A 以上为铜排引出）
- 可根据客户要求定制

产品特点

- 适用于三相带零线的电力供电制式；
- 体积小，性价比高，便于安装，特别适用于空间有限的产品；
- FT410 系列采用一级共模滤波电路设计，普通型三相四线制滤波器；
- 150KHz~30MHz 范围内拥有良好的共、差模滤波效果；

应用领域

- 机床设备
- 变频设备
- 自动化设备
- 逆变电源
- 机械设备
- 医疗设备等三相四线制式供电的电子设备

电路原理图

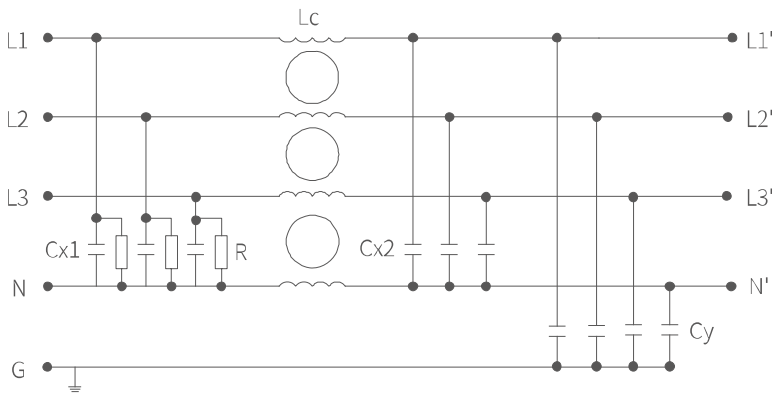

FT410

技术参数

额定电压 VR	440VAC
工作频率 FR	50/60Hz
额定电流 IR	0.5~800A@40°C
测试电压 Vtest	2250VDC，3S（相-相）；1760VDC，3S（相-中）；2700VDC，3S（相-地）
气候类别（IEC 60068-1）	25/085/21（-25°C/+85°C湿热试验 21 天）

产品列表

产品型号	额定电流[A]	泄露电流[mA] 250VAC/50Hz @20°C	连接方式			重量[g]
			-S	-L	-T	
FT410-6	6	< 2.0	M4	---	○	550/600
FT410-10	10	< 2.0	M4	---	○	560/680
FT410-20	20	< 2.0	M4	---	○	550/500
FT410-30	30	< 2.0	M6	---	○	700/650

产品型号	额定电流[A]	泄露电流[mA] 250VAC/50Hz @20°C	连接方式 -S	连接方式 -L	连接方式 -T	重量[g]
FT410-40	40	< 6.0	M6	---	○	1200/1050
FT410-50	50	< 10.0	M6	---	○	1300/1500
FT410-60	60	< 10.0	M6	---	○	1700/1900
FT410-80	80	< 16.0	M8	---	○	2950/2750
FT410-100	100	< 16.0	M8	---	○	3100/3700
FT410-120	120	< 40.0	M8	---	○	3200/3900
FT410-150	150	< 40.0	M10	---	○	3800/4400
FT410-200	200	< 80.0	M10	---	○	3700/6200

插入损耗 (dB)

——— 共模

- - - - 差模

*说明：插入损耗依据 UL1283 标准，在空载、50Ω-50Ω系统下测得，最终效果请依据在实际工作状态下的数据为准

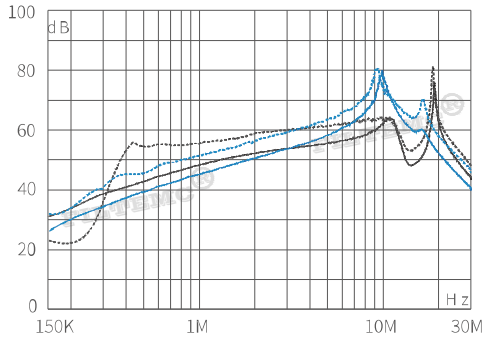

■FT410-6 ■FT410-10

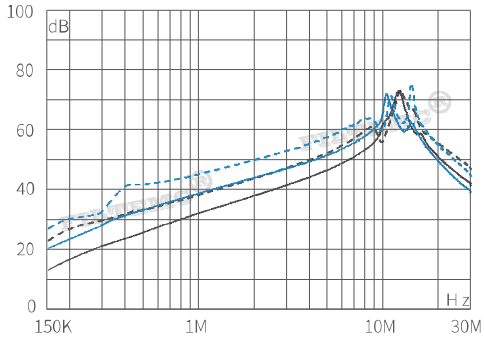

■FT410-20 ■FT410-30

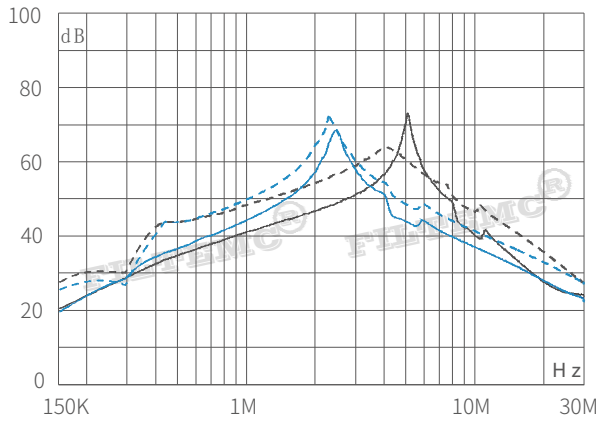

■FT410-40 ■FT410-50

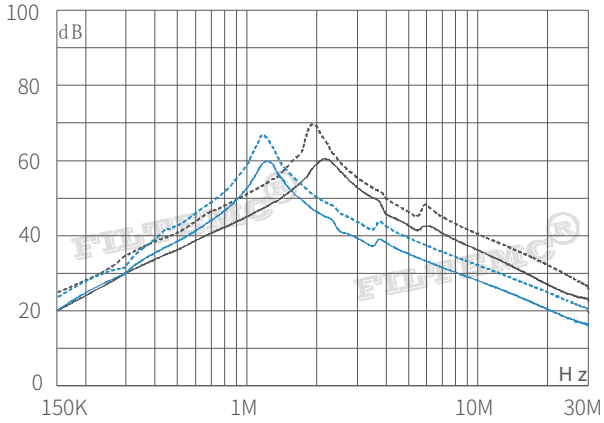

■FT410-60 ■FT410-80

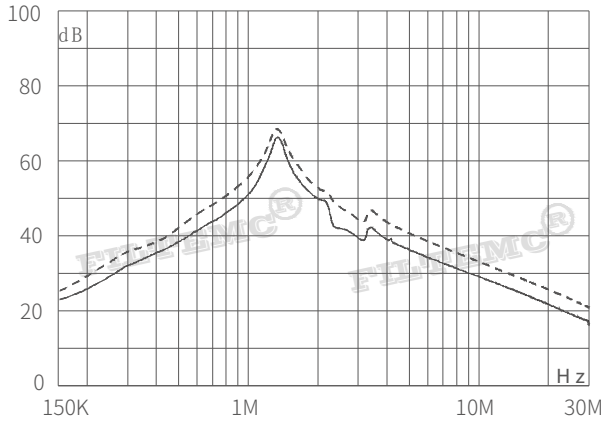

■FT410-100

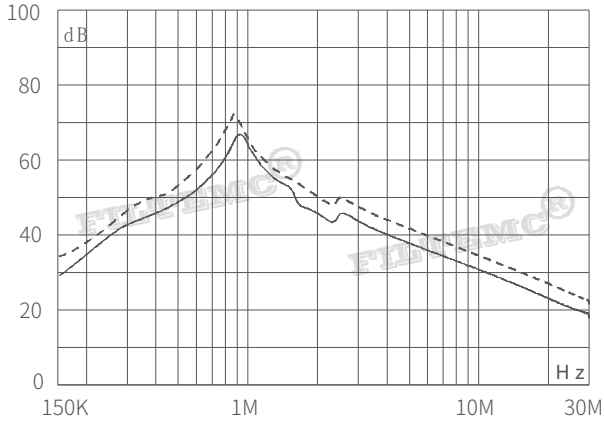

■FT410-120

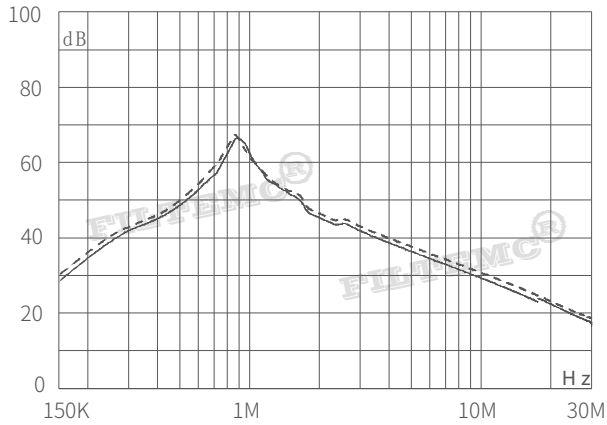

■FT410-150

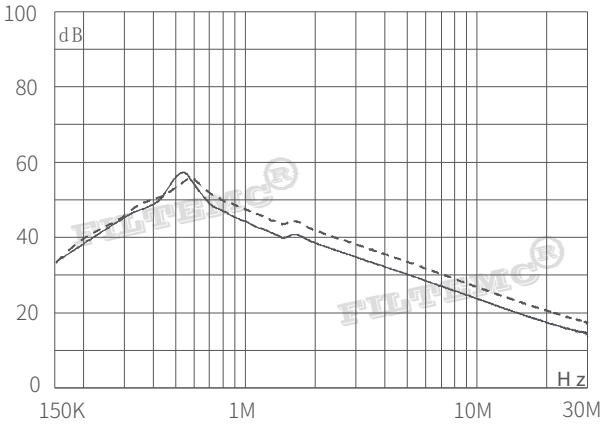

■FT410-200

外形尺寸 (mm)

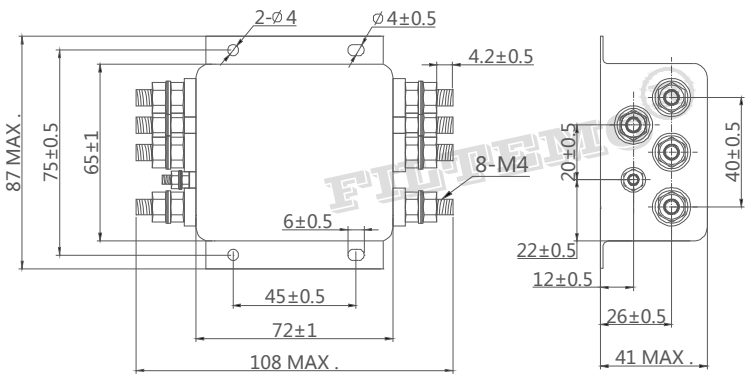

FT410-6

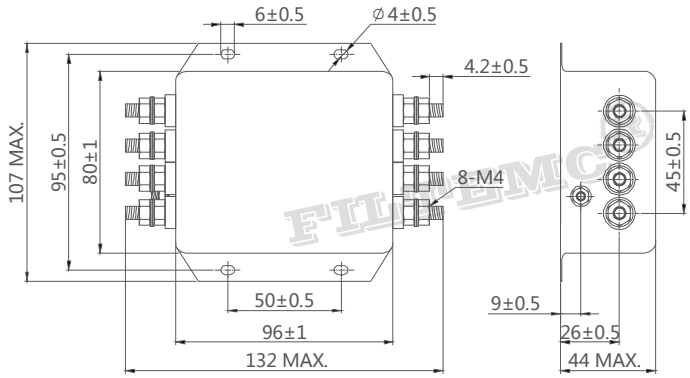

FT410-10

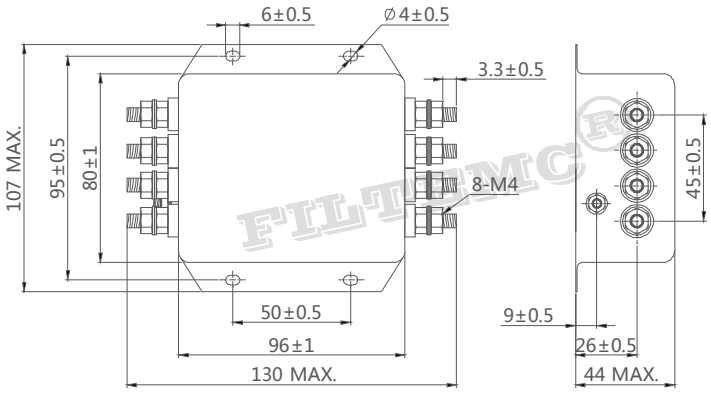

FT410-20

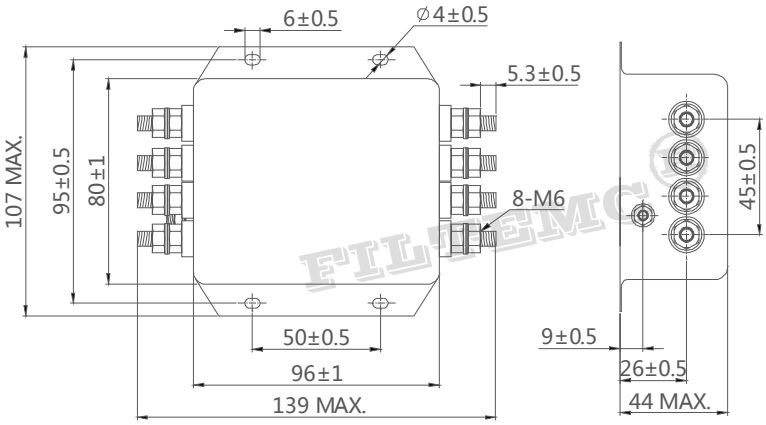

FT410-30

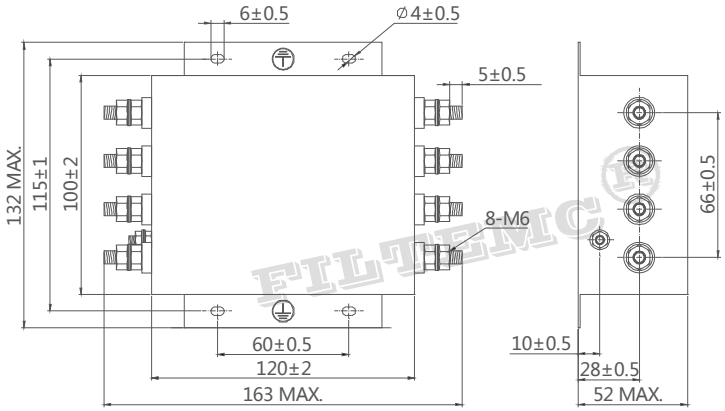

FT410-40

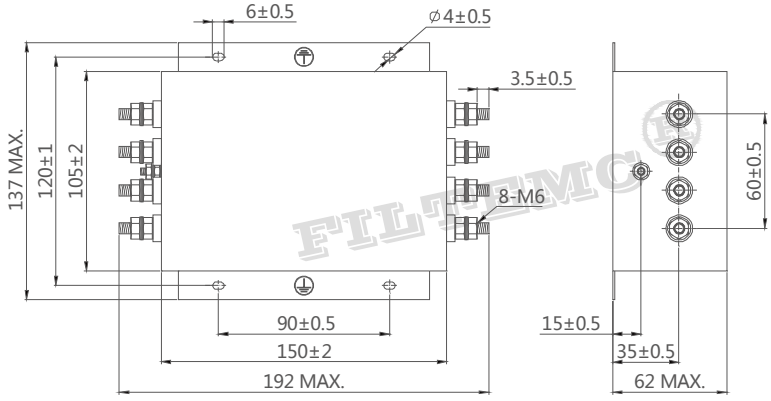

FT410-50/60

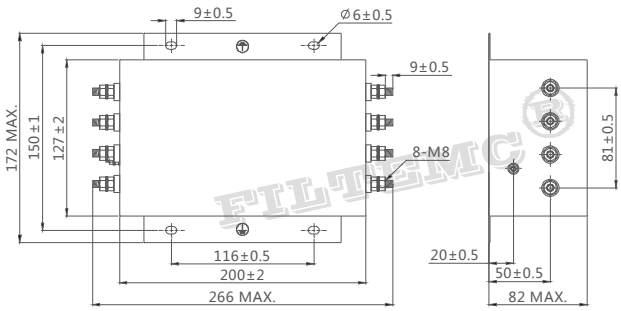

FT410-80/100/120

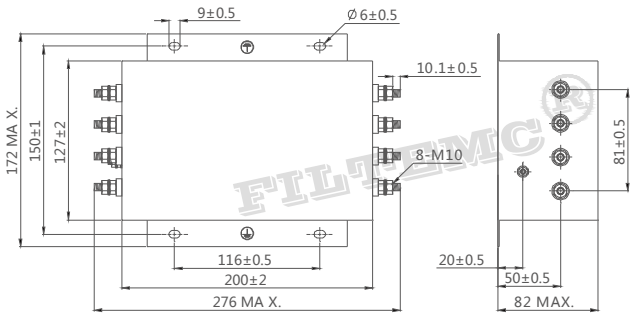

FT410-150

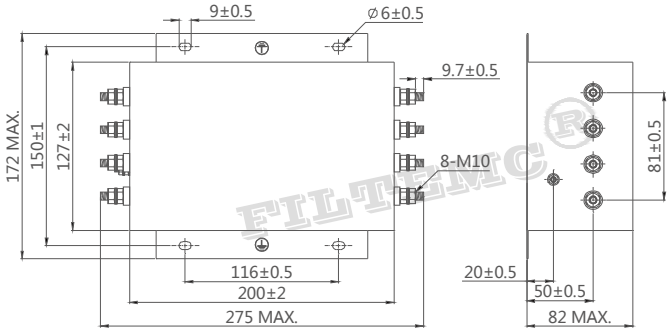

FT410-200

外形尺寸（mm）端子台系列

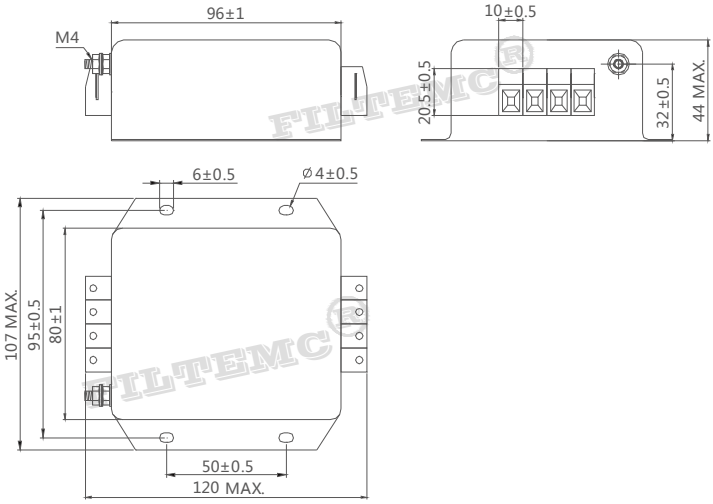

FT410-6/10/20/30-T4

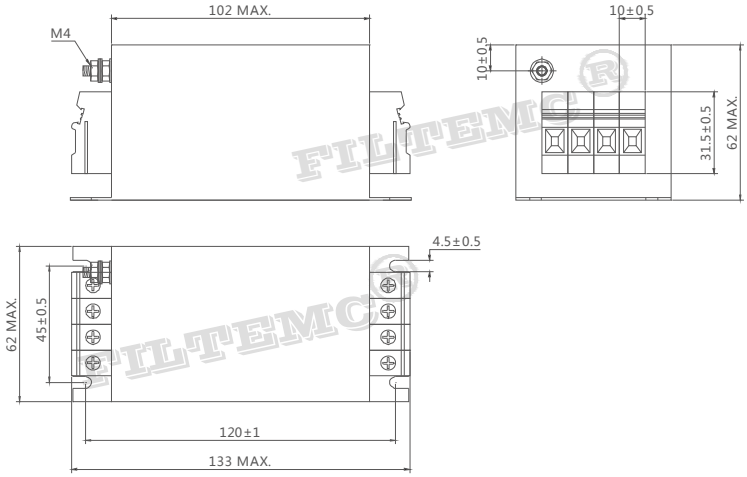

FT410-40-T4

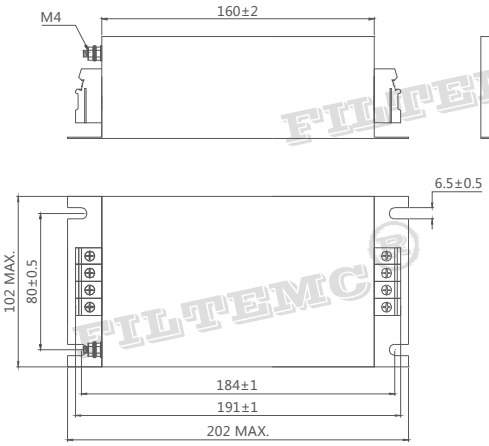

FT410-50-T4

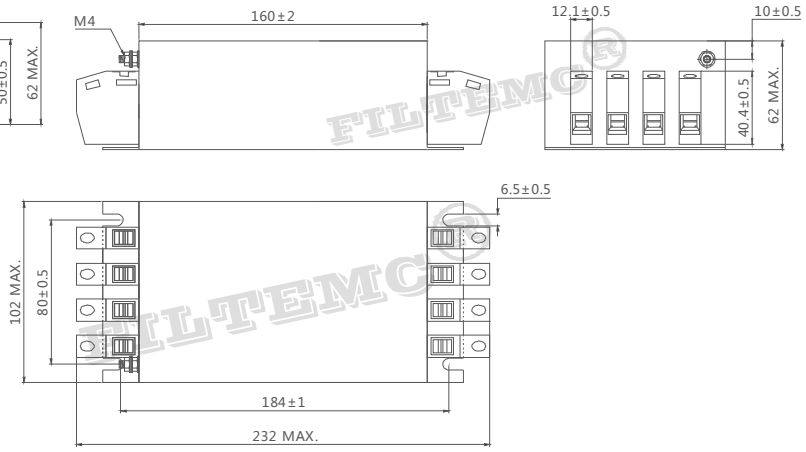

FT410-60-T4

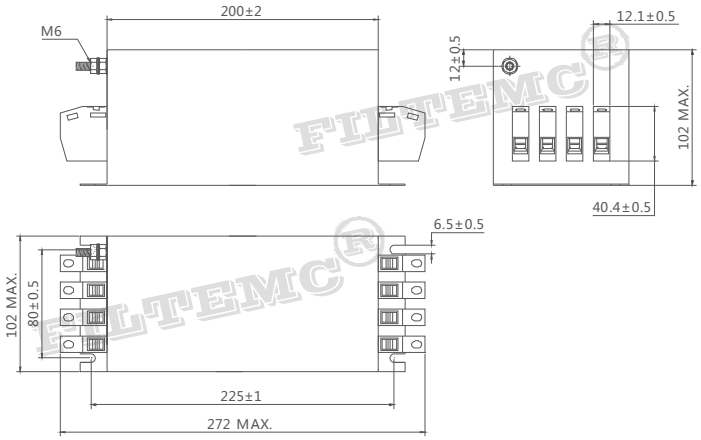

FT410-80-T4

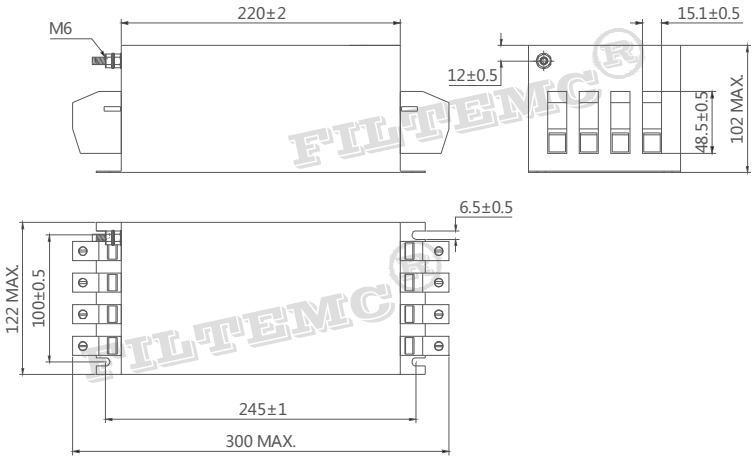

FT410-100-T4

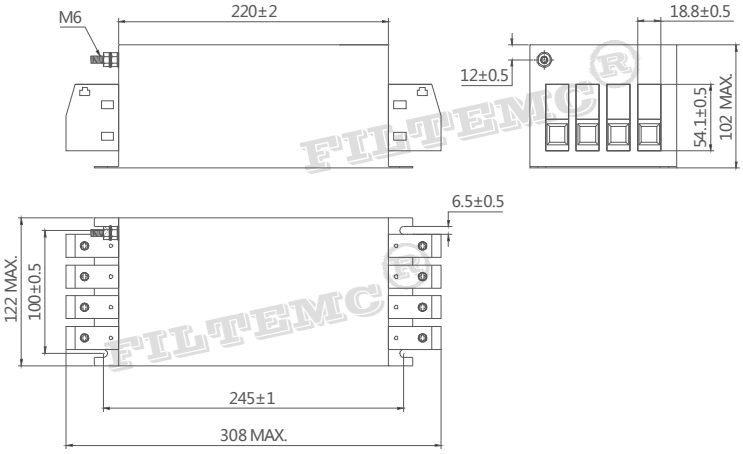

FT410-120/150-T4

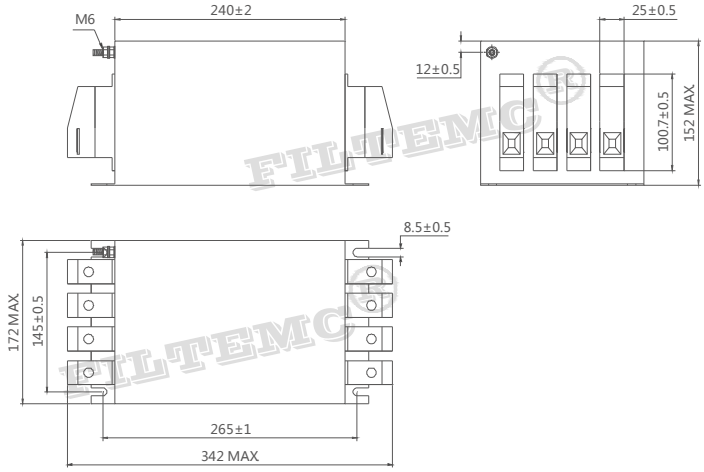

FT410-200-T4

滤波器使用指南

1、滤波器存储及运行环境：

电源滤波器不得暴晒或淋雨，应存放在空气流通、周围介质温度为-30°C-+65°C、空气最大相对湿度不超过90% (空气温度为20°C±5°C时）、无腐蚀性液体、气体的仓库中。

2、滤波器的安装：

- 滤波器安装位置应选在电源入口处，缩短输入线在机箱内长度，减少辐射干扰。
- 滤波器输入线和输出线，既不能进行交叉，也不能用线扎进行捆扎。
- 滤波外壳必须大面积接地；连接到其他设备上时，接地线应尽量短。
- 若滤波器输出端子是螺栓，用户在接线时需用两把扳手来拧紧螺母，以免因螺栓转动而导致内部线路的变动致使滤波器出现打火、短路、击穿及滤波器效果的下降。紧固螺钉时应先用扳手1固定住根部螺母，再用扳手2拧紧螺母（如图一）否则可能导致滤波器端子损坏。其它各相连接方法相同。

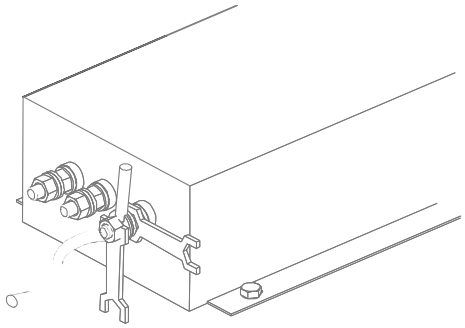

（图一）

- 端子台滤波器产品安装时必须注意拧螺钉的工具尽可能与外壳垂直（如图二），切勿倾斜（图三), 以免对端子台造成损坏。

（图二）

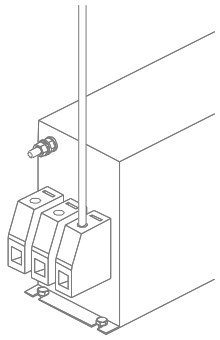

（图三）

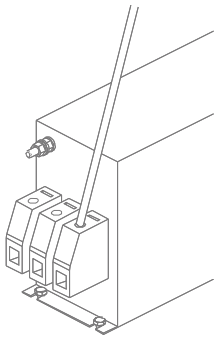

3、提醒和警告：

请仔细阅读所有安全警告说明，然后再安装滤波器并投入运行：

- 用户在搬运滤波器时切勿以滤波器输出端子为支撑点，以免端子出现扭曲、松动、断落而影响滤波器的正常使用。
- 安装滤波器时保护接地应先连接，最后被断开； 滤波器产品有漏电流，请确保良好接地后使用；大于50 A的滤波器时，建议确保滤波器接地端子良好接地，而不仅仅是通过滤波器外壳接地。
- 触电危险：电源滤波器带有能存储电压的元器件，断电后5秒甚至更长时间之内在滤波器端子上仍可能存在有危险电压。
- 滤波器工作条件应符合产品商标标注的技术标准；超压或过载都会导致滤波器的损坏，建议采取适当过电流保护措施。
- 环境温度升高时会出现电流降额，如不遵守电流降额要求可能会导致滤波器过热；长时间使用会导致滤波器寿命缩短或损坏。

服务与支持

技术部电话：0531-58622887
技术部QQ：507982518

销售部电话：0531-58622889
销售部QQ：1879432718

山东省济南市天桥区梓东大道1号鑫茂齐鲁科技城20号楼
邮箱：filtemc@filtemc.com
传真：0531-58622899
网址：www.filtemc.com