filtemc
济南菲奥特

AC Single Phase Filters

交流单相电源滤波器

FT110/111 系列

产品介绍

- 额定电流：0.5～300A 可选
- 可选医疗设备专用型（H 型）
- 引线、焊片、螺栓、端子台等多种引出方式可选
- 可提供定制型产品

产品特点

- 普通型交流滤波器，拥有较好的滤波效果，有效滤波范围为150KHz~ 30MHz；
- 结构紧凑，性价比高，安全便捷，更可靠；
- FT110 和 FT111 系列采用一级共模滤波电路设计，两者滤波效果基本相同，仅根据电流不同有细微差异；
- 380VAC（含）以上高工作电压产品可选；

应用领域

- 电子电气设备
- 家用电器
- 数据通讯设备
- 消费电子
- 医疗设备
- 办公自动化设备

电路原理图

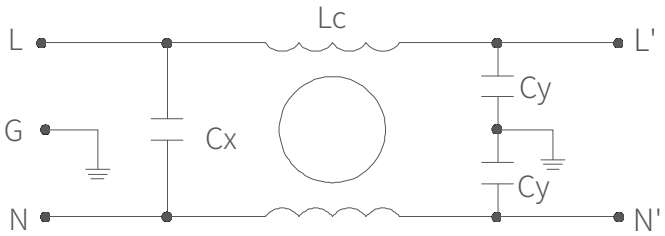

FT110

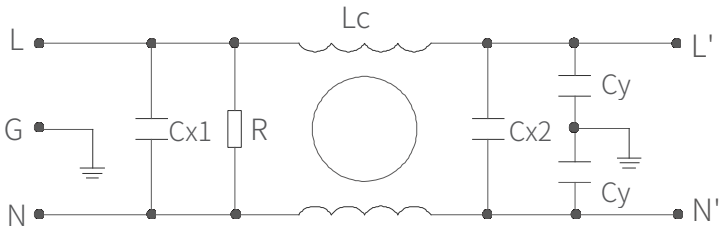

FT111

技术参数

额定电压 VR	110/250VAC
工作频率 FR	50/60HZ
额定电流 IR	0.5~300A@40°C
测试电压 Vtest	1760VDC，3S（相-相）；2000VAC，3S（相-地）
气候类别（IEC 60068-1）	25/085/21（-25°C/+85°C湿热试验 21 天）

产品列表

产品型号	额定电流[A]	泄露电流[mA] 250VAC/50Hz @20°C	连接方式				重量[g]
			-S	-L	-W	-T	
FT110-1	1	<0.6	---	---	○	---	65
FT110-3	3	<0.6	---	---	○	---	65
FT110-6	6	<0.6	---	---	○	---	65
FT110-10	10	<0.6	---	○	---	---	75

产品型号	额定电流[A]	泄露电流[mA] 250VAC/50Hz @20°C	连接方式				重量[g]
			-S	-L	-W	-T	
FT111-6	6	<1.0	M4	○	---	---	120
FT111-10	10	<1.0	M4	○	---	---	170/140
FT111-20	20	<1.0	M4	○	---	---	170/140
FT111-30	30	<1.0	M6	---	---	○	280/320
FT111-40	40	<3.0	M6	---	---	○	550/400
FT111-50	50	<3.0	M6	---	---	○	600/550
FT111-60	60	<3.0	M6	---	---	○	620/630
FT111-80	80	<3.0	M8	---	---	○	1300/1600
FT111-100	100	<3.0	M8	---	---	○	1400/1650
FT111-120	120	<3.0	M8	---	---	○	1500/3050
FT111-150	150	<3.0	M10	---	---	○	2200/3200
FT111-200	200	<3.0	M10	---	---	○	2100/5050

插入损耗(dB)

——— 共模

- - - - 差模

*说明：插入损耗依据UL1283 标准，在空载、50Ω-50Ω系统下测得，最终效果请依据在实际工作状态下的数据为准

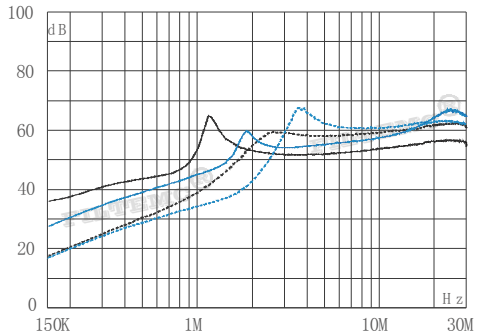

■FT110-1 ■FT110-3

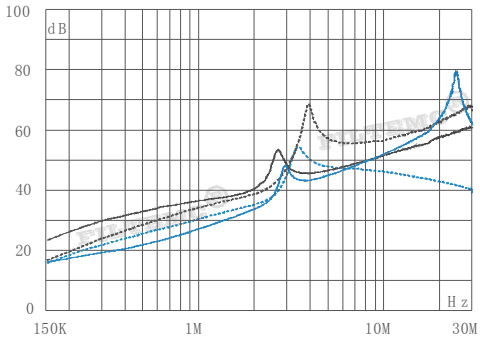

■FT110-6 ■FT110-10

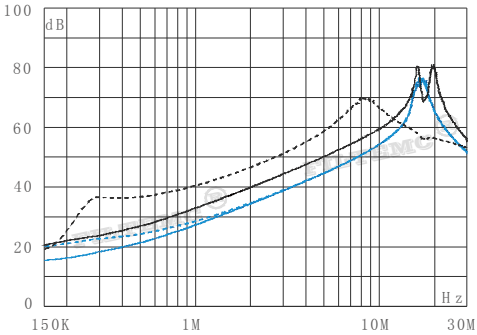

■FT111-6 ■FT111-10

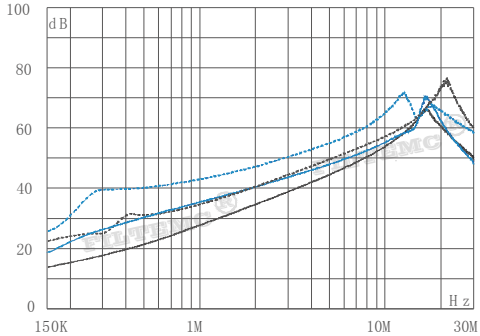

■FT111-20 ■FT111-30

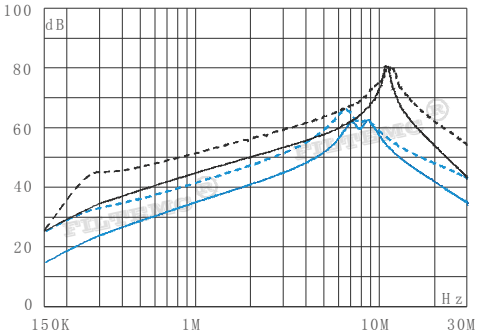

■FT111-40 ■FT111-50

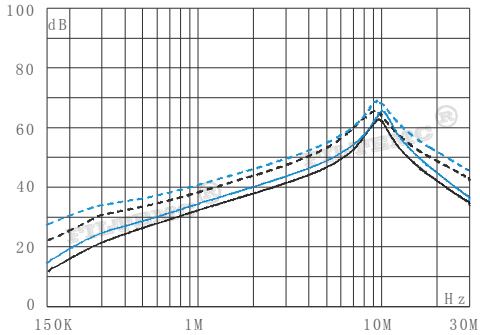

■FT111-60 ■FT111-80

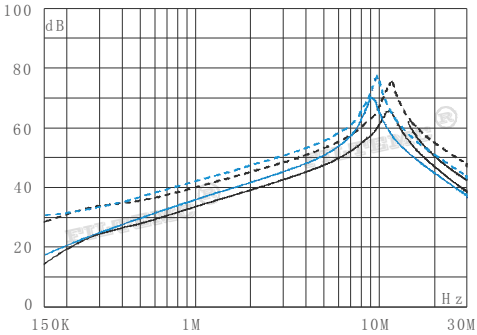

■FT111-100 ■FT111-120

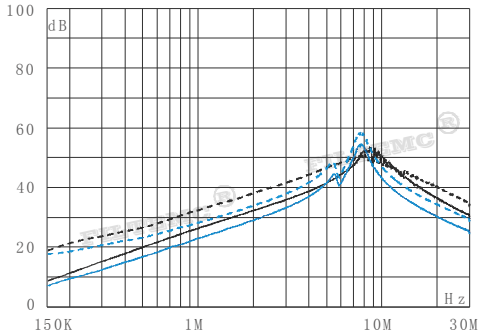

■FT111-150 ■FT111-200

外形尺寸图(mm)

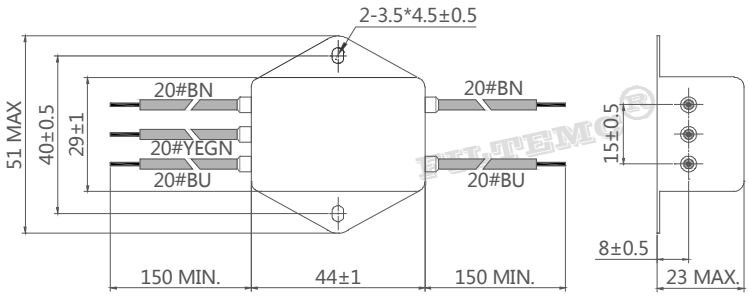

FT110-1/3/6

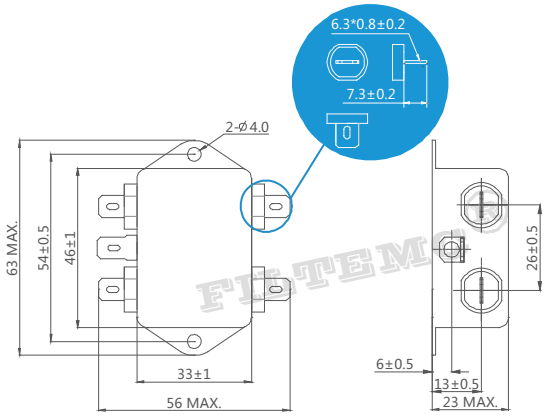

FT110-10

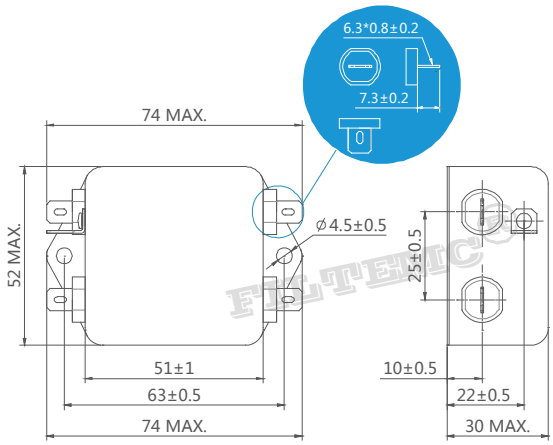

FT111-6/10/20

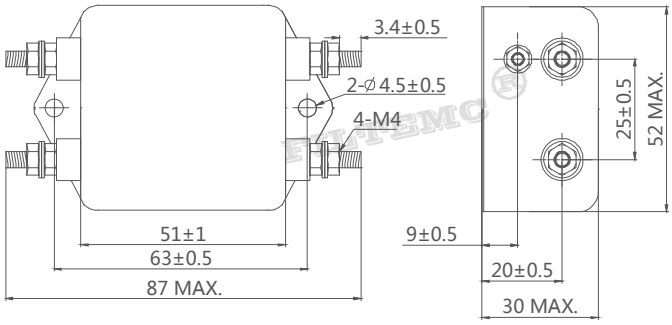

FT111-6/10

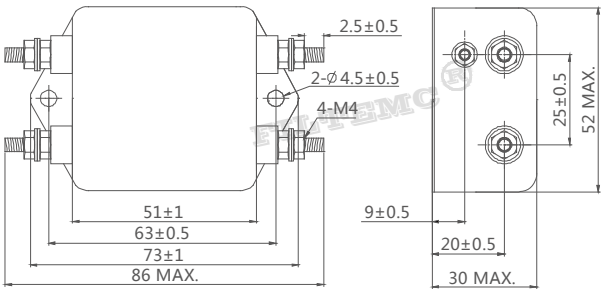

FT111-20

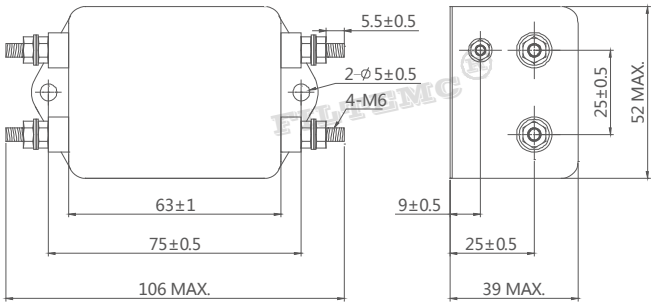

FT111-30

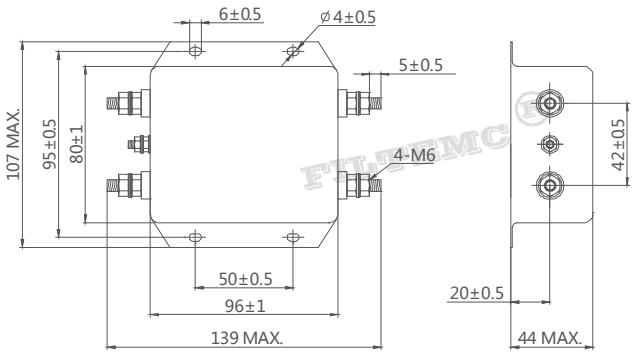

FT111-40/50/60

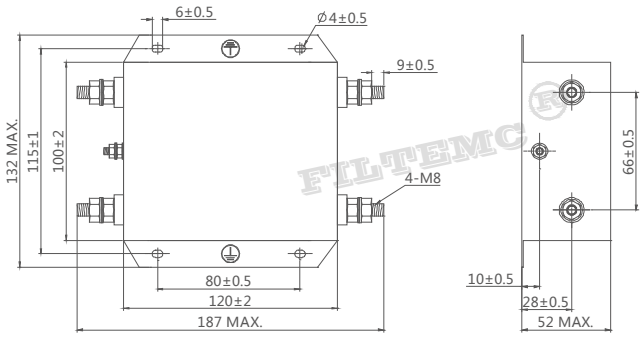

FT111-80/100/120

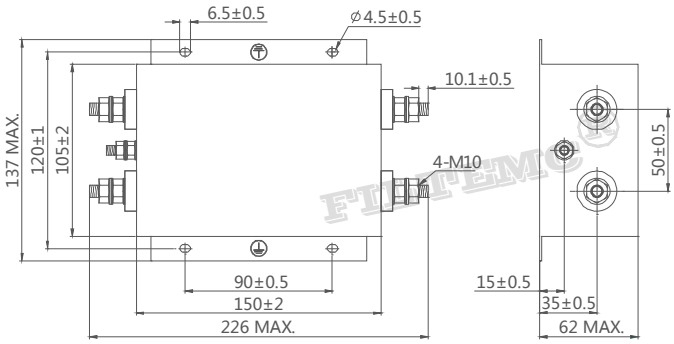

FT111-150

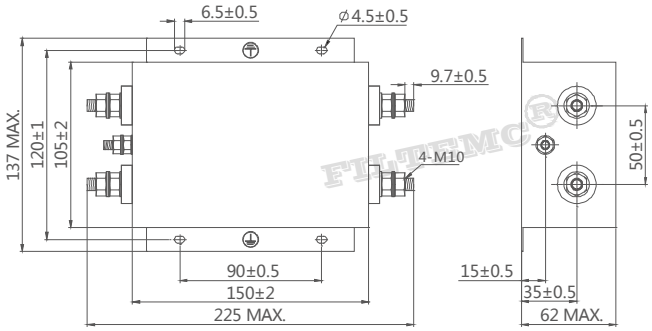

FT111-200

外形尺寸图（mm）端子台系列

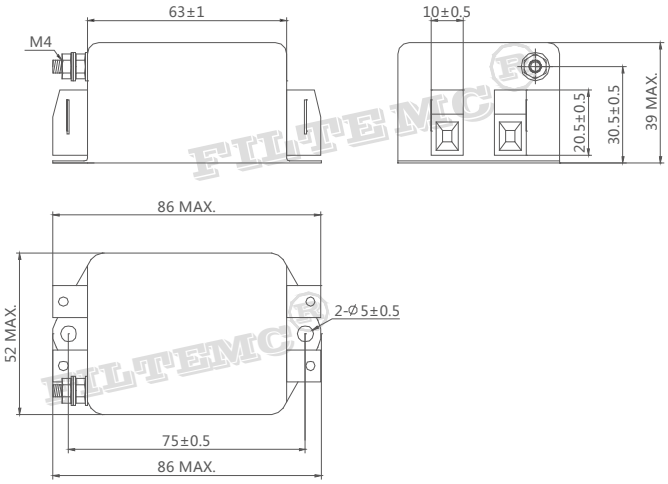

FT111-30-T2

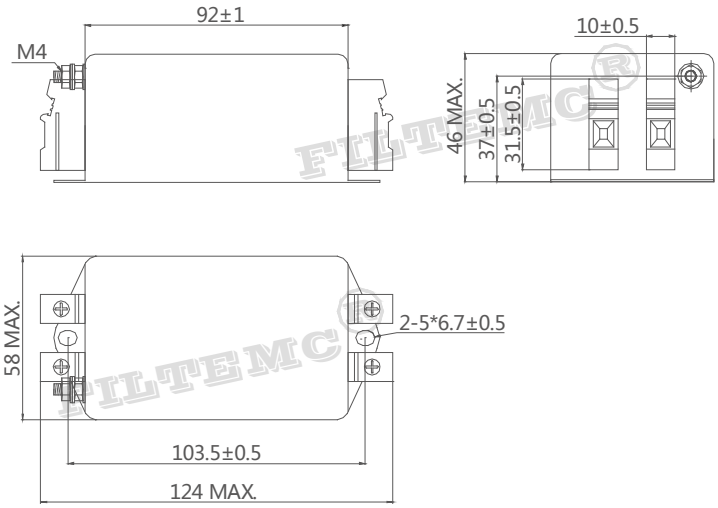

FT111-40-T2

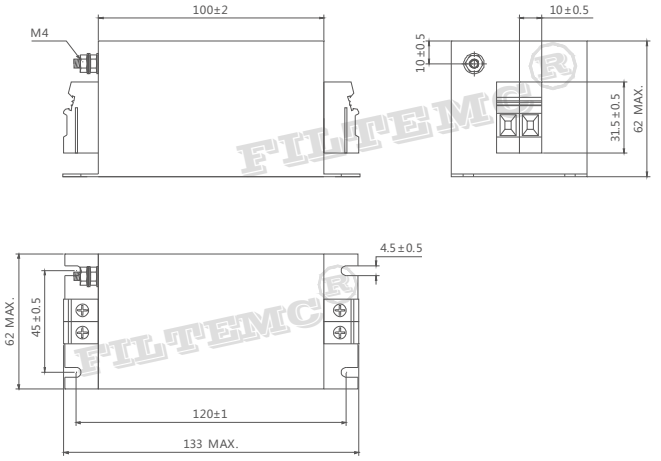

FT111-50-T2

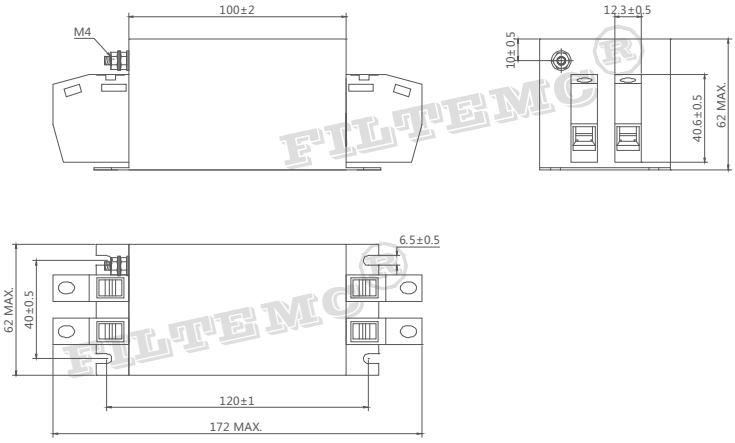

FT111-60-T2

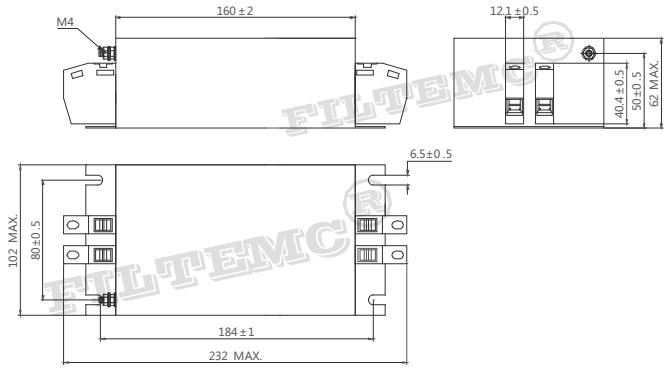

FT111-80-T2

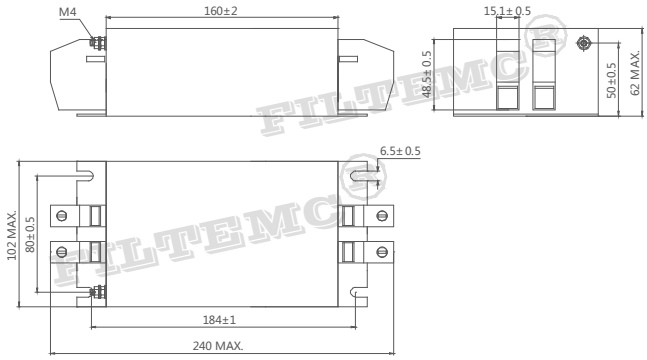

FT111-100-T2

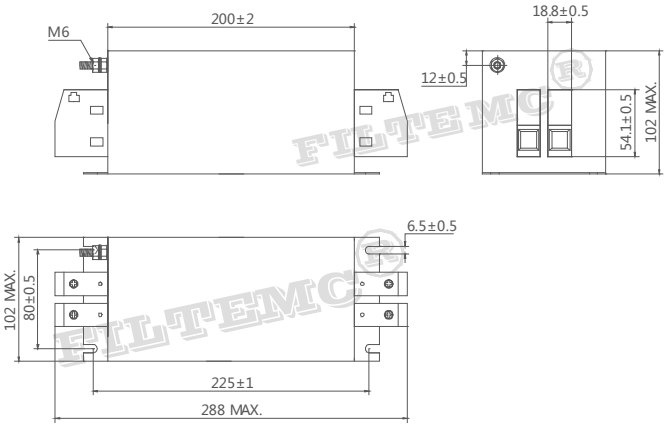

FT111-120/150-T2

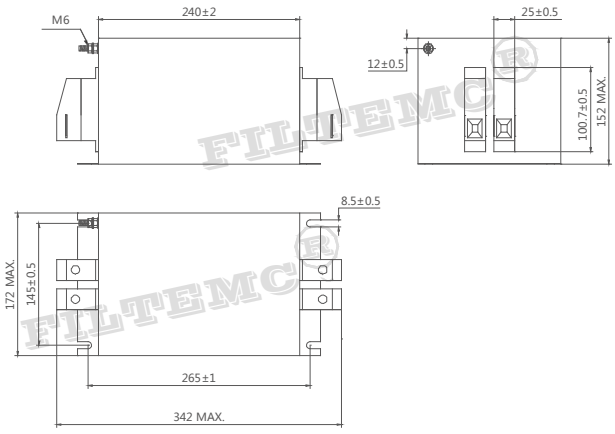

FT111-200-T2

滤波器使用指南

1、滤波器存储及运行环境：

电源滤波器不得暴晒或淋雨，应存放在空气流通、周围介质温度为-30°C-+65°C、空气最大相对湿度不超过90% (空气温度为20°C±5°C时）、无腐蚀性液体、气体的仓库中。

2、滤波器的安装：

- 滤波器安装位置应选在电源入口处，缩短输入线在机箱内长度，减少辐射干扰。
- 滤波器输入线和输出线，既不能进行交叉，也不能用线扎进行捆扎。
- 滤波外壳必须大面积接地；连接到其他设备上时，接地线应尽量短。
- 若滤波器输出端子是螺栓，用户在接线时需用两把扳手来拧紧螺母，以免因螺栓转动而导致内部线路的变动致使滤波器出现打火、短路、击穿及滤波器效果的下降。紧固螺钉时应先用扳手1固定住根部螺母，再用扳手2拧紧螺母（如图一）否则可能导致滤波器端子损坏。其它各相连接方法相同。

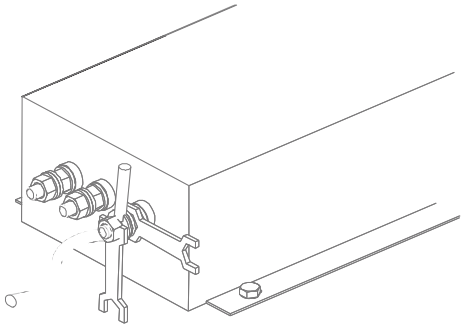

（图一）

- 端子台滤波器产品安装时必须注意拧螺钉的工具尽可能与外壳垂直（如图二），切勿倾斜（图三), 以免对端子台造成损坏。

（图二）

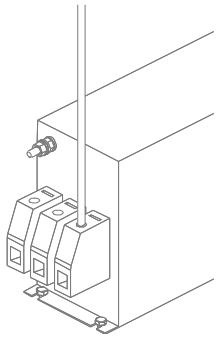

（图三）

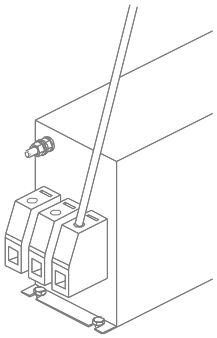

3、提醒和警告：

请仔细阅读所有安全警告说明，然后再安装滤波器并投入运行：

- 用户在搬运滤波器时切勿以滤波器输出端子为支撑点，以免端子出现扭曲、松动、断落而影响滤波器的正常使用。
- 安装滤波器时保护接地应先连接，最后被断开；滤波器产品有漏电流，请确保良好接地后使用；大于50 A的滤波器时，建议确保滤波器接地端子良好接地，而不仅仅是通过滤波器外壳接地。
- 触电危险：电源滤波器带有能存储电压的元器件，断电后5秒甚至更长时间之内在滤波器端子上仍可能存在有危险电压。
- 滤波器工作条件应符合产品商标标注的技术标准；超压或过载都会导致滤波器的损坏，建议采取适当过电流保护措施。
- 环境温度升高时会出现电流降额，如不遵守电流降额要求可能会导致滤波器过热；长时间使用会导致滤波器寿命缩短或损坏。

服务与支持

技术部电话：0531-58622887
技术部QQ：507982518

销售部电话：0531-58622889
销售部QQ：1879432718

山东省济南市天桥区梓东大道1号鑫茂齐鲁科技城20号楼
邮箱：filtemc@filtemc.com
传真：0531-58622899
网址：www.filtemc.com