filtemc
济南菲奥特

Inverter Output Series Filters

变频器输出端专用滤波器

FT330T 系列

产品介绍

- 额定电流：6~2000A 可选
- 螺栓、端子台引出方式可选（250A 以上为铜排引出方式）
- FT330T 系列为常规产品，适用于绝大多数的变频器品牌
- 可根据客户现场干扰要求特殊定制

产品特点

- FT330T 系列基于变频器工作时输出端对负载产生干扰的频域特性专门设计；
- 有效解决变频装置远距离传输时容易产生的负载发热、啸叫等非正常状态，配合电抗器使用效果更佳；
- 有效解决变频负载传输线上的共模干扰，保护负载，延长负载寿命；
- 针对特殊客户群体，选择端子台类产品可以保证在特殊情况下安全性；
- 250A 以上采用铜排式引出方式，与国际设计标准更统一，客户连接方便、安全；
- 520VAC/690VAC（含）及以上高工作电压产品可选；

应用领域

变频器　　伺服电机　　变频电源等需要远距离传输的工业设备

工作原理图

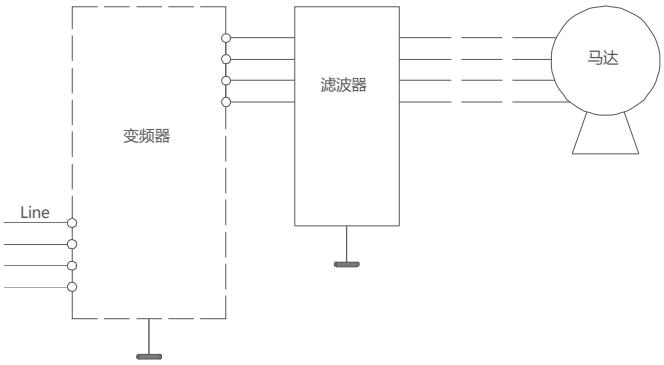

技术参数

额定电压 VR	250/440VAC
工作频率 FR	50/60Hz
额定电流 IR	6~2000A@40°C
测试电压 Vtest	2250VDC，3S（相-相）；2700VDC，3S（相-地）
气候类别（IEC 60068-1）	25/085/21（-25°C/+85°C湿热试验 21 天）

产品列表

产品型号	额定电流[A]	连接方式			重量[g]
		-S	-T	-C	
FT330T-6	6	M4	○	---	950/350
FT330T-10	10	M4	○	---	980/570
FT330T-15	15	M4	○	---	1150/1100
FT330T-20	20	M4	○	---	1100/780

产品型号	额定电流[A]	连接方式			重量[g]
		-S	-T	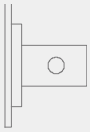 -C	
FT330T-25	25	M6	○	---	1600/850
FT330T-30	30	M6	○	---	1650/870
FT330T-40	40	M6	○	---	1850/1300
FT330T-50	50	M6	○	---	3100/3400
FT330T-60	60	M6	○	---	2830/3720
FT330T-65	65	M6	○	---	2830/3720
FT330T-80	80	M8	○	---	3200/3800
FT330T-100	100	M8	○	---	3500/3400
FT330T-120	120	M8	○	---	6500/8500
FT330T-150	150	M10	○	---	7000/9000
FT330T-200	200	M10	○	---	7000/8500
FT330T-300	300	---	---	○	11400
FT330T-400	400	---	---	○	12100

产品型号	额定电流[A]	连接方式 -S	连接方式 -T	连接方式 -C	重量[g]
FT330T-500	500	---	---	○	19300
FT330T-630	630	---	---	○	19700
FT330T-800	800	---	---	○	22000
FT330T-1000	1000	---	---	○	22000

外形尺寸 (mm)

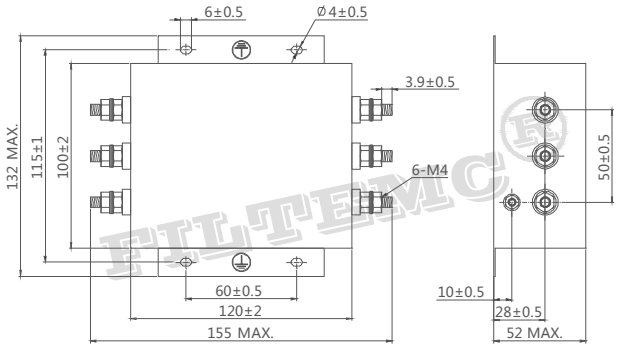

FT330T-6/10

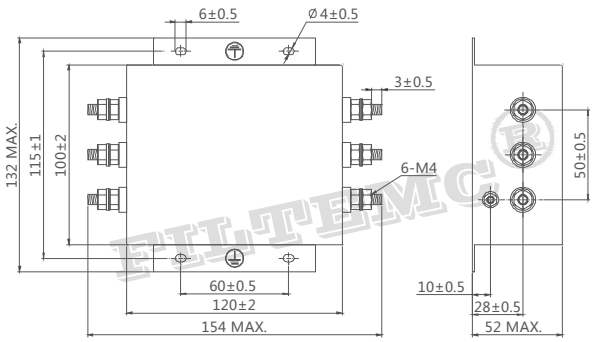

FT330T-15

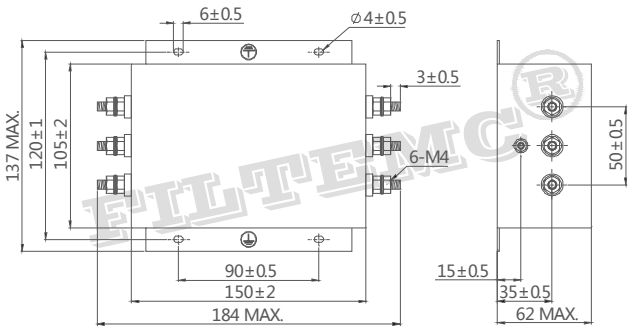

FT330T-20

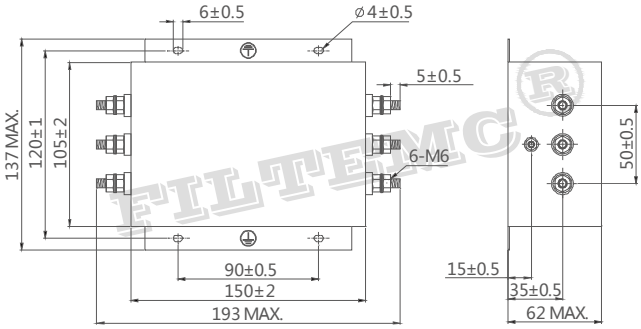

FT330T-25/30

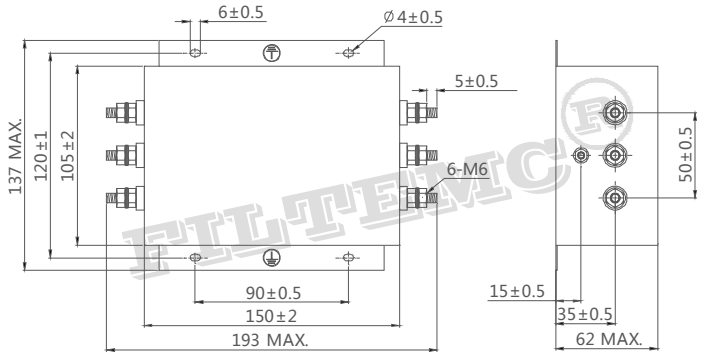

FT330T-40

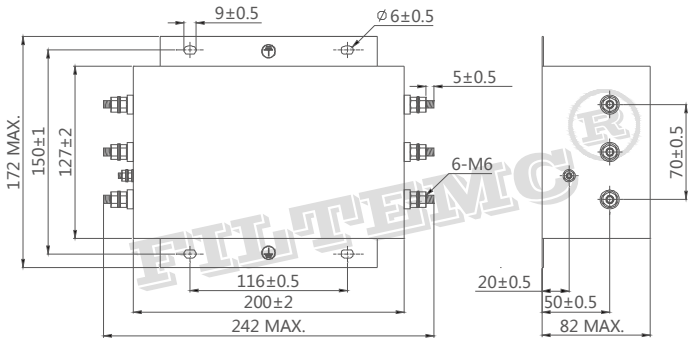

FT330T-50/60/65

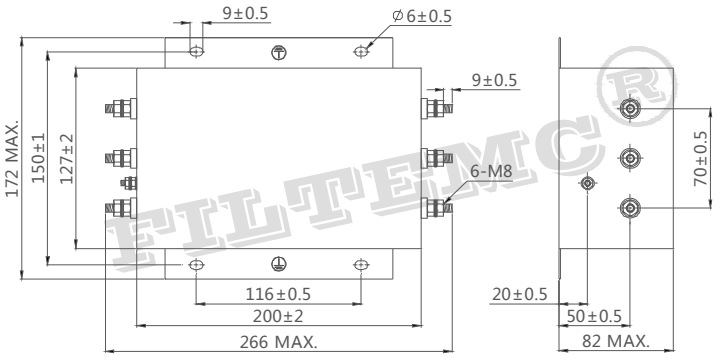

FT330T-80/100

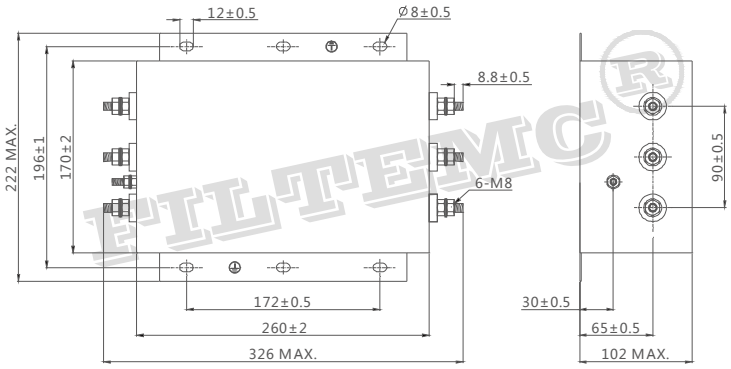

FT330T-120

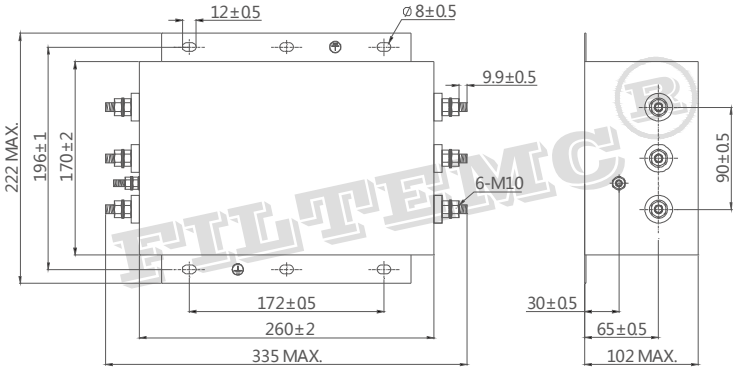

FT330T-150

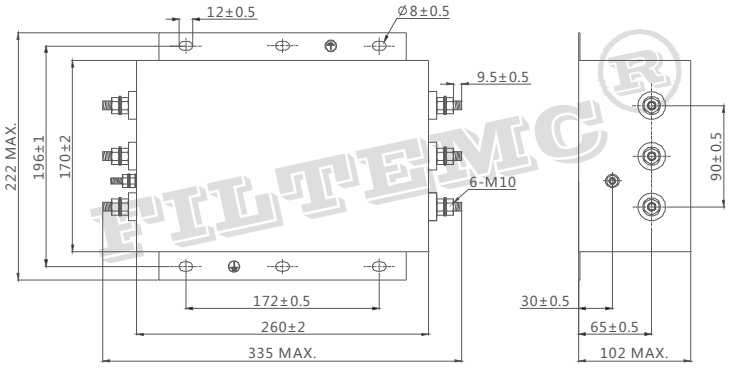

FT330T-200

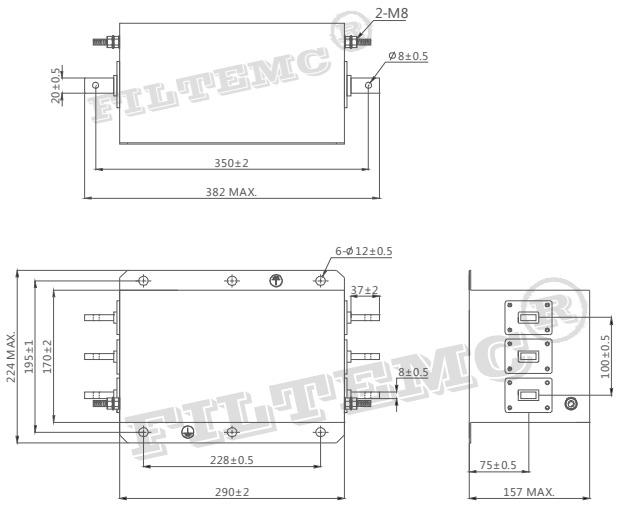

FT330T-300/400

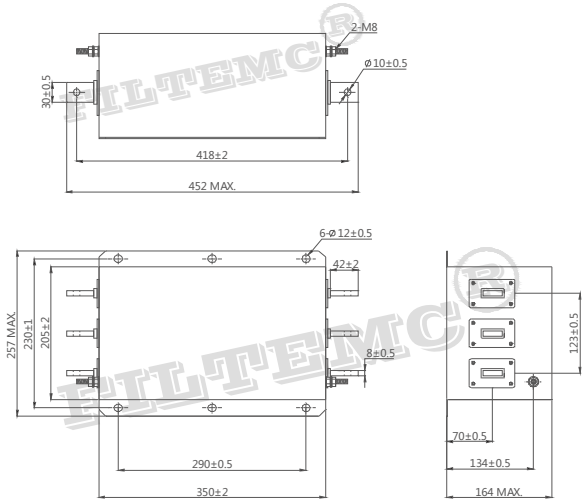

FT330T-500/630

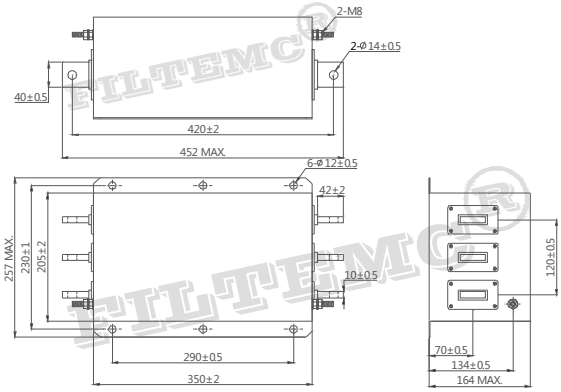

FT330T-800/1000

外形尺寸（mm）端子台系列

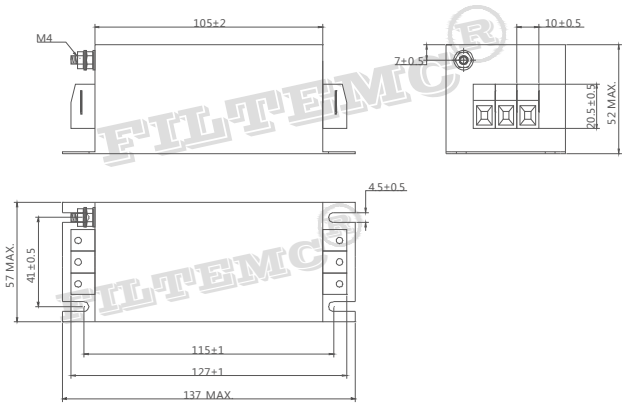

FT330T-6/10-T3

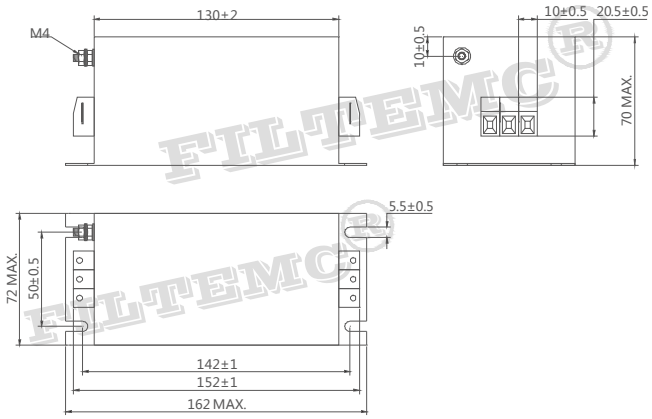

FT330T-15/20/25/30-T3

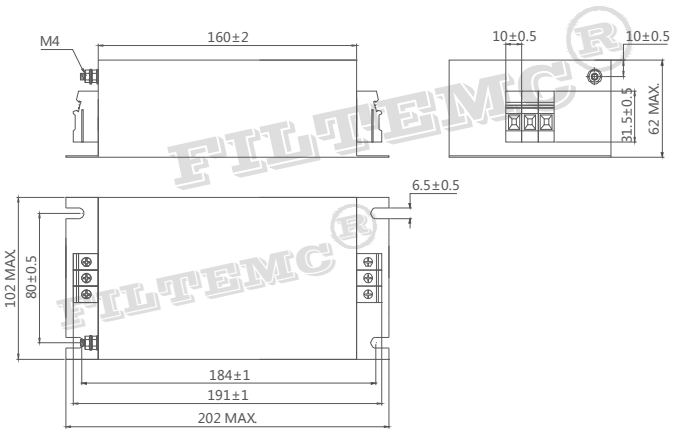

FT330T-40-T3

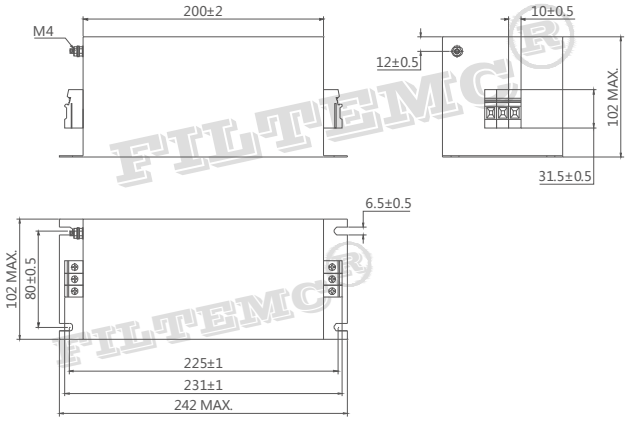

FT330T-50-T3

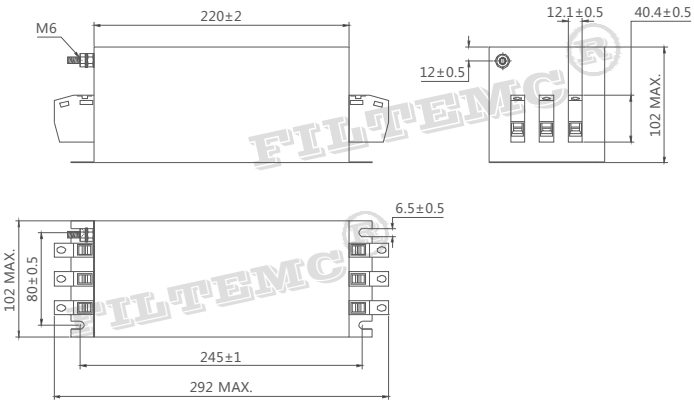

FT330T-60/65/80-T3

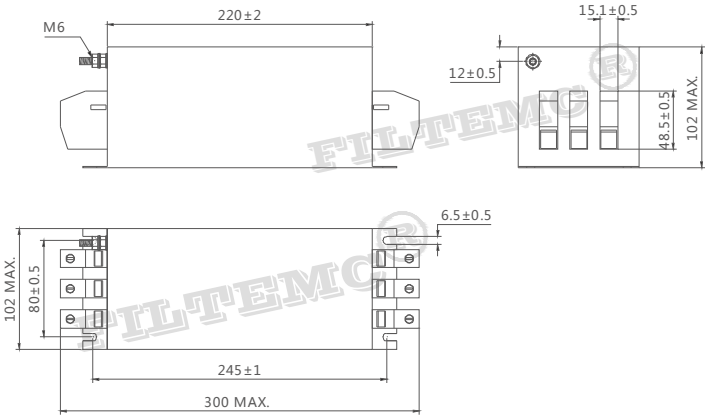

FT330T-100-T3

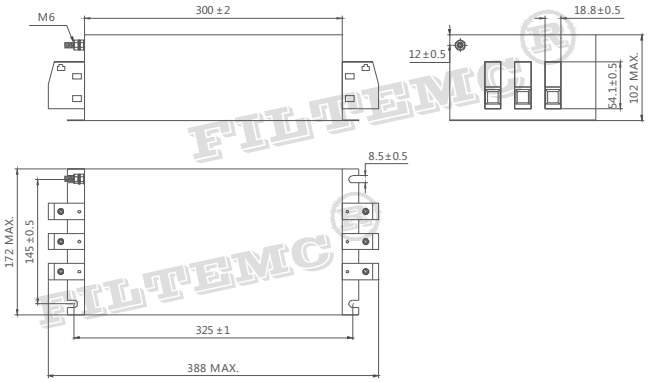

FT330T-120/150-T3

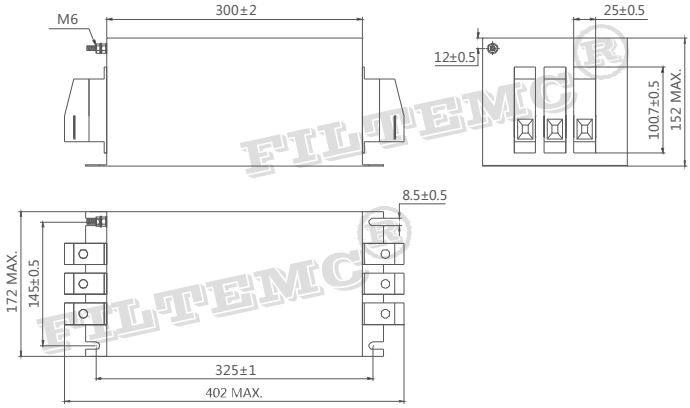

FT330T-200-T3

滤波器使用指南

1、滤波器存储及运行环境：

电源滤波器不得暴晒或淋雨，应存放在空气流通、周围介质温度为-30°C-+65°C、空气最大相对湿度不超过90% (空气温度为20°C±5°C时）、无腐蚀性液体、气体的仓库中。

2、滤波器的安装：

- 滤波器安装位置应选在电源入口处，缩短输入线在机箱内长度，减少辐射干扰。
- 滤波器输入线和输出线，既不能进行交叉，也不能用线扎进行捆扎。
- 滤波外壳必须大面积接地；连接到其他设备上时，接地线应尽量短。
- 若滤波器输出端子是螺栓，用户在接线时需用两把扳手来拧紧螺母，以免因螺栓转动而导致内部线路的变动致使滤波器出现打火、短路、击穿及滤波器效果的下降。紧固螺钉时应先用扳手1固定住根部螺母，再用扳手2拧紧螺母（如图一）否则可能导致滤波器端子损坏。其它各相连接方法相同。

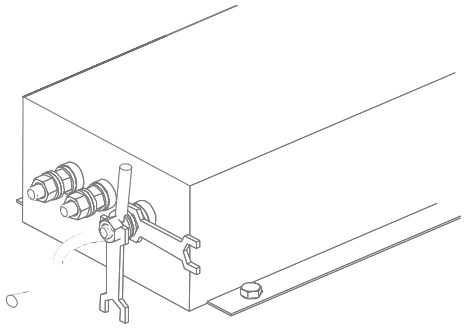

（图一）

- 端子台滤波器产品安装时必须注意拧螺钉的工具尽可能与外壳垂直（如图二），切勿倾斜（图三), 以免对端子台造成损坏。

（图二）

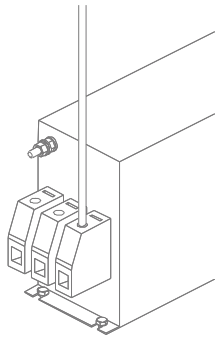

（图三）

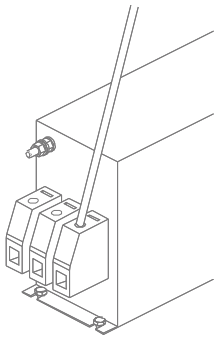

3、提醒和警告：

请仔细阅读所有安全警告说明，然后再安装滤波器并投入运行：

- 用户在搬运滤波器时切勿以滤波器输出端子为支撑点，以免端子出现扭曲、松动、断落而影响滤波器的正常使用。
- 安装滤波器时保护接地应先连接，最后被断开； 滤波器产品有漏电流，请确保良好接地后使用；大于50 A的滤波器时，建议确保滤波器接地端子良好接地，而不仅仅是通过滤波器外壳接地。
- 触电危险：电源滤波器带有能存储电压的元器件，断电后5秒甚至更长时间之内在滤波器端子上仍可能存在有危险电压。
- 滤波器工作条件应符合产品商标标注的技术标准；超压或过载都会导致滤波器的损坏，建议采取适当过电流保护措施。
- 环境温度升高时会出现电流降额，如不遵守电流降额要求可能会导致滤波器过热；长时间使用会导致滤波器寿命缩短或损坏。

服务与支持

技术部电话：0531-58622887
技术部QQ：507982518

销售部电话：0531-58622888
销售部QQ：1879432718

山东省济南市天桥区梓东大道1号鑫茂齐鲁科技城20号楼
邮箱：filtemc@filtemc.com
传真：0531-58622899
网址：www.filtemc.com