filtemc
济南菲奥特

3-Terminal DC Filters
三端直流滤波器

FT6H/FT7H 系列

产品介绍

- T 型低通滤波器
- 最大工作电流6A
- 多种规格尺寸满足不同的需求

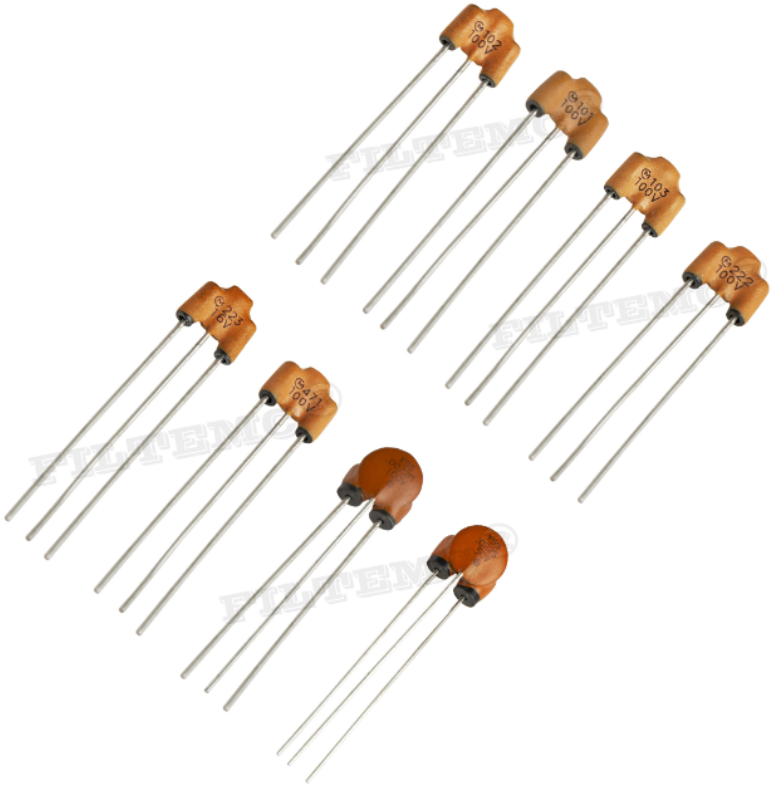

产品特点

- 集成型LCR 直流滤波元件，三端引出方式；
- 100KHz~1GHz 超宽频段高效滤波；
- 性能优良，安装快捷；
- 能有效抑制电子设备的误动作、死机等现象；

应用领域

适用于各种数字电路、芯片控制等

产品列表

产品型号	容量[PF]	额定电压（VDC)	温度特性
FT6H220	22PF±20%	100VDC	±10%
FT6H470	47PF±20%	100VDC	±10%
FT6H101	100PF±20%	100VDC	±10%
FT6H221	220PF±20%	100VDC	±10%
FT6H271	270PF±20%	100VDC	±10%
FT6H471	470PF±20%	100VDC	±10%
FT6H102	1000PF±20%	100VDC	±10%
FT6H222	2200PF+80%/-20%	100VDC	+20%/-55%
FT6H103	10000PF±30%	100VDC	+30%/-85%
FT6H223	22000PF+80%/-20%	16VDC	+30%/-80%
FT7H271	270PF±20%	250VDC	±10%

产品型号	容量[PF]	额定电压（VDC)	温度特性
FT7H222	2200PF±20%	250VDC	±10%
FT7H223	22000PF+50%/-20%	50VDC	±10%

插入损耗

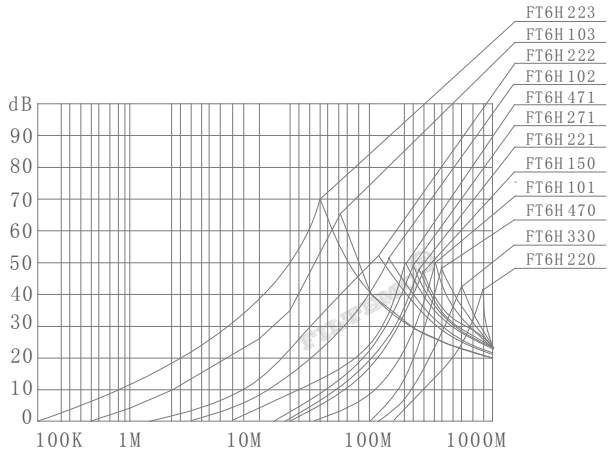

■ FT6H

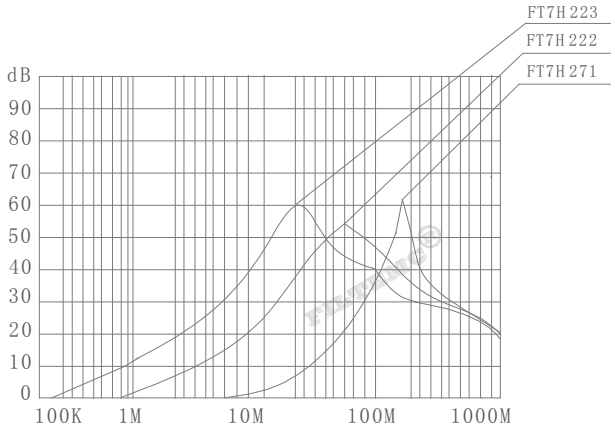

■ FT7H

外形尺寸 (mm)

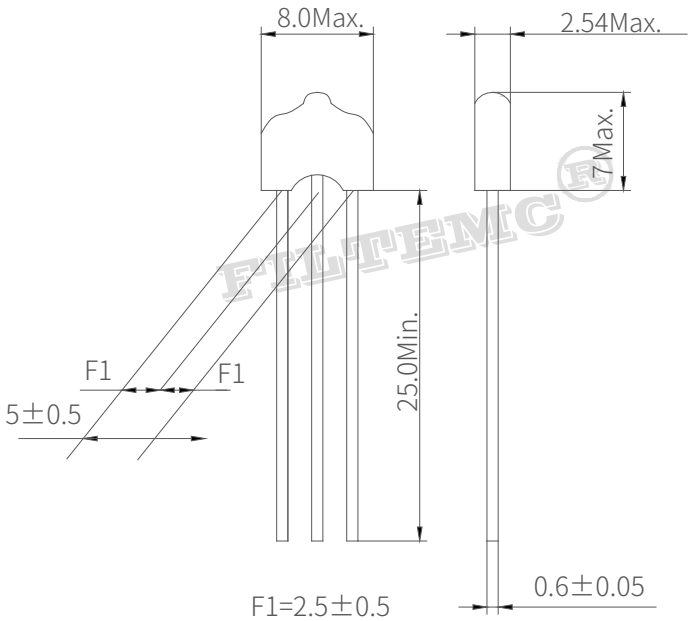

FT6H 系列

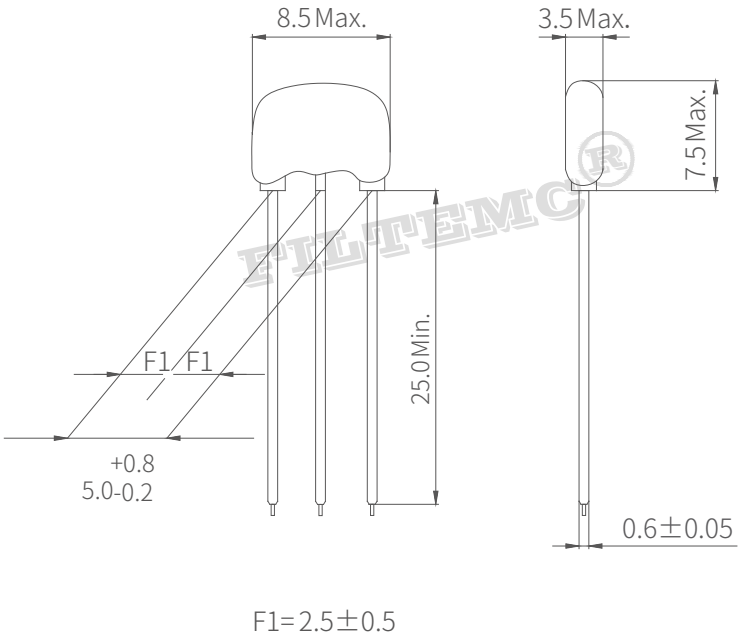

FT7H 系列

服务与支持

技术部电话：0531-58622887
技术部QQ：507982518

销售部电话：0531-58622889
销售部QQ：1879432718

山东省济南市天桥区梓东大道1号鑫茂齐鲁科技城20号楼
邮箱：filtemc@filtemc.com
传真：0531-58622899
网址：www.filtemc.com